Metall-Getriebe G600-12

Art.Nr.: **59020**

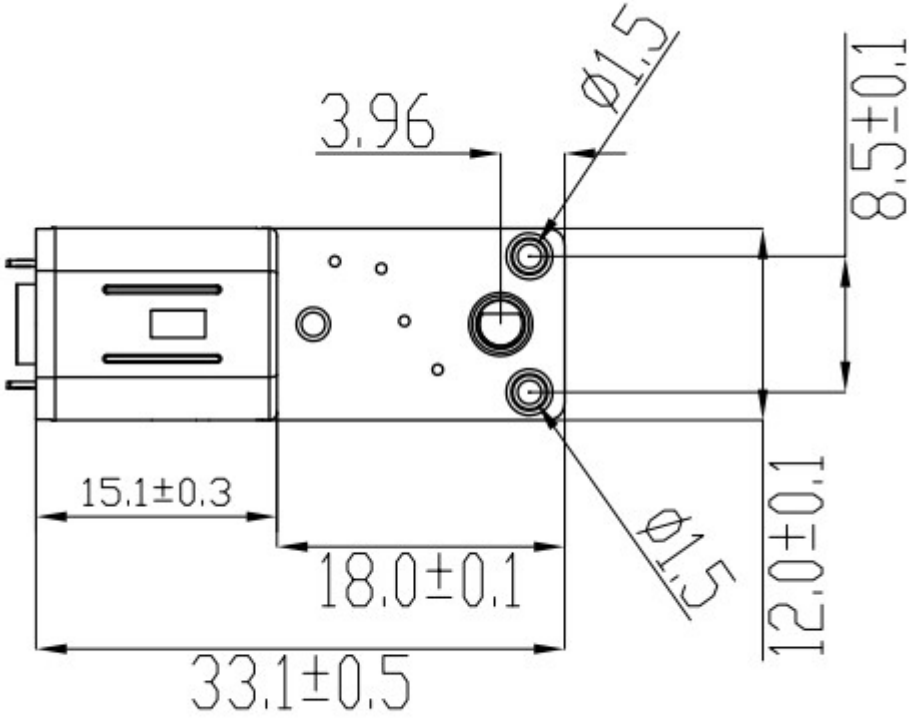

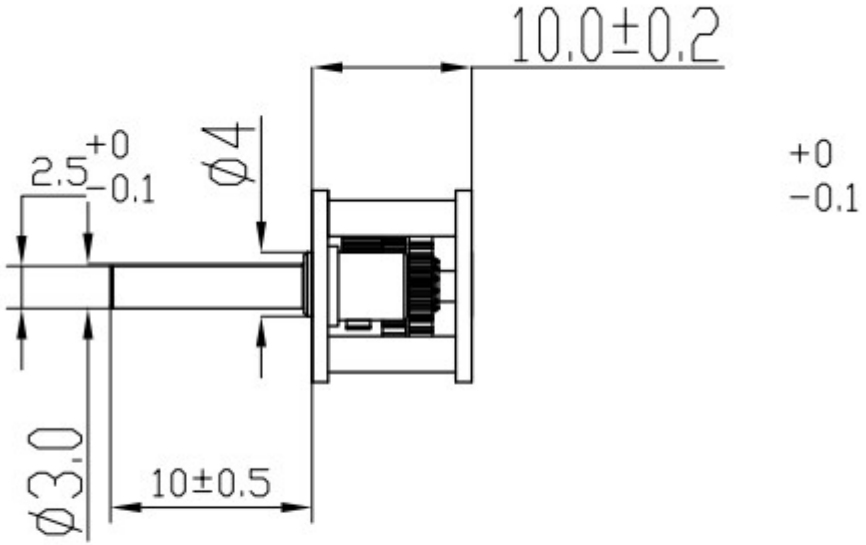

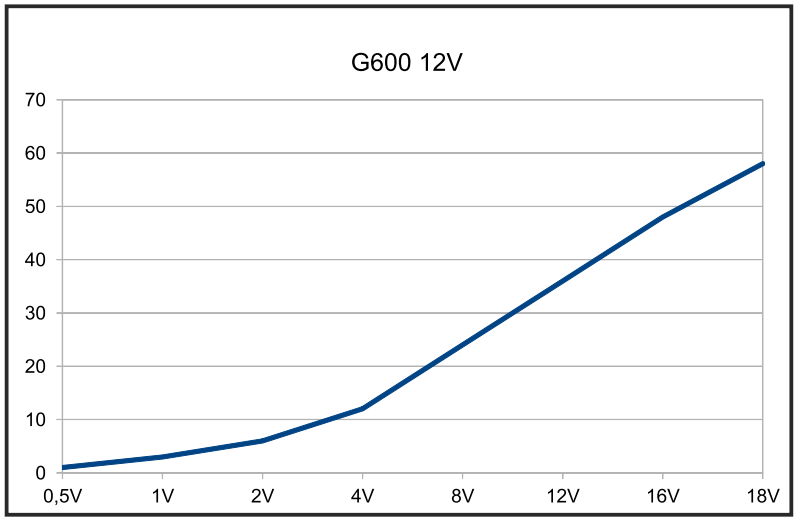

TECHNISCHE DATEN:

- Abtriebsachse 90 Grad gewinkelt zum Motor
- Untersetzung: 1:600 über Metallzahnräder
- Spannungsbereich: 1 - 18 Volt
- Drehzahl: 2 – 75 U/min - Spannungsabhängig
- Abmessungen33 x 10 x 12 mm
- Achse: 3mm-D-Shaft, 10 mm lang

Änderungen und Irrtümer vorbehalten / Stand März 2024 / Christian Repky ©