77675 77676 77677 77678

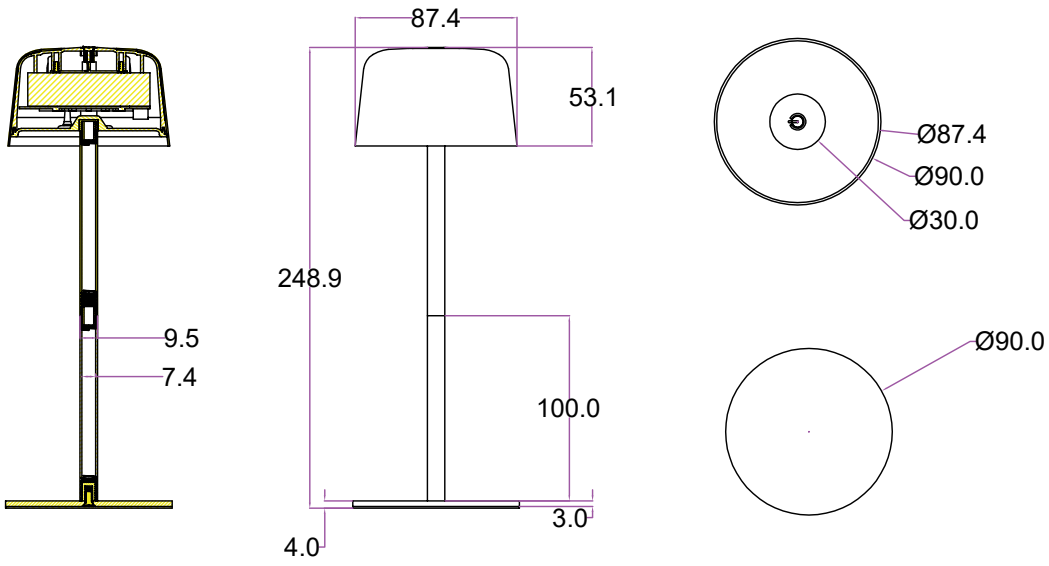

Kabellose LED-Tischleuchte, Größe S, 25 cm

- Die Leuchte beeindruckt mit ihrer raffinierten Touch-Bedienung und dem integrierten Akku, durch den sie überall kabellos und flexibel einsetzbar istt
- Mit ihrem modernen Design fügt sich die Lampe in jedes Interieur ein: Als Wohnzimmer- oder Nachttischlampe, als Hingucker im Büro oder als Tischleuchte in der Gastronomie
- Durch leichtes Antippen der Oberseite wechselt die LED-Lampe zwischen On/Off; langes Berühren ermöglicht stufenloses Dimmen (30 - 150 lm)
- Der hochwertige 18650 Lithium-Akku sorgt für besondere Langlebigkeit und eine exzellente Laufzeit von bis zu 5 Std./100 % Leuchtkraft und bis zu 12 Std./gedimmt auf 20 %
- Dank Spritzwasserschutz (Schutzart IP44) ist die Tischlampe auch perfekt für die Terrasse, den Balkon oder den Garten geeignet

Wireless LED Solar Table Lamp

- *The lamp stands out with its elegant touch control and built-in battery, offering cordless flexibility for use in any location*
- *With its modern design, the lamp blends into any interior: As a living room or bedside lamp, as an eye-catcher in the office or as a table lamp in restaurants*
- *The LED lamp switches between on/off with a light touch on the top side; a long touch enables stepless dimming (30 - 150 lm)*
- *The high-quality 18650 lithium battery ensures a particularly long service life and an excellent runtime of up to 5 hours at 100 % brightness and up to 12 hours at 20 % brightness*
- *Thanks to its splash water protection (protection class IP44), the table lamp is also perfect for the patio, balcony or garden*

Änderungen			Datum	Name
Datum	Name	gez.:	15.09.2025	ir
		gepr.:	15.09.2025	ir
		Norm:		
		Änderungen vorbehalten / *Subject to change*		

Bezeichnung

LED Tischleuchte S xxxx / warmweiß IP44

goobay® by Wentronic GmbH
Pillmannstraße 12
38112 Braunschweig
Germany

Blatt **1/2** von

Zeichnungs-Nr.:

77675, 77676, 77677, 77678

Item numer	**77675**	**77676**	**77677**	**77678**
Tisch Lampe | *Table Lamp*				
Anschlüsse | *Connections*	USB-C™			
Eingang | *Input*	5.0 V⎓, 1.0 A			
Abmessungen | *Dimensions*	Ø90 x 248,9 mm			
Gewicht | *Weight*	350 g			
Material | *Material*	Metall, ABS | *metal, ABS*			
Farbe | *Color*	beige | *beige*	grün | *green*	schwarz | *black*	weiß | *white*
LEDs | *LEDs*	14			
Lichtfarbe | *Luminous Color*	warmweiß | *warm white*			
Farbwiedergabeindex | *Color temperature*	3000 K			
Leistungsaufnahme | *Power consumption*	2.0 W max.			
Nennlichtstorm | *Nominal luminous flux*	150 lm			
Schutzart | *Protection level*	IP44			
Dimmbarkeit | *Dimmability*	ja | *yes*			
USB Kabel | *USB Cable*				
Anschlüsse | *Connectors*	USB-C™ -Stecker | *USB-C™ plug*			
	USB-A-Stecker | *USB-A-plug*			
Länge | *Length*	0.5 m			
Wiederaufladbarer Akku | *Rechargeble battery*				
Spezifikation | *Specification*	18650 Li-Ion, 3.7 V⎓, 1200mAh, 4.44 Wh			
Wiederaufladbarer Akku | *Rechargeble battery*	Ja | *Yes*			

Änderungen			Datum	Name
Datum	Name	gez.:	15.09.2025	ir
		gepr.:	15.09.2025	ir
		Norm:		
		Änderungen vorbehalten / *Subject to change*		

Bezeichnung

LED Tischleuchte S xxxx / warmweiß IP44

goobay® by Wentronic GmbH
Pillmannstraße 12
38112 Braunschweig
Germany

Blatt **2/2** von

Zeichnungs-Nr.:

77675, 77676, 77677, 77678