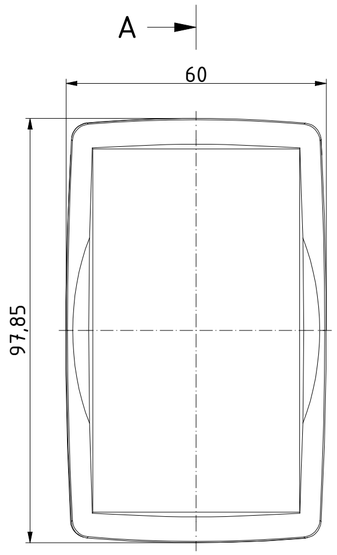

A–A (1 : 1)

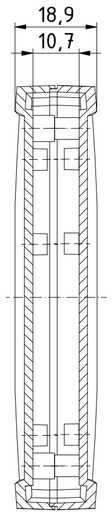

ISO (1 : 1)

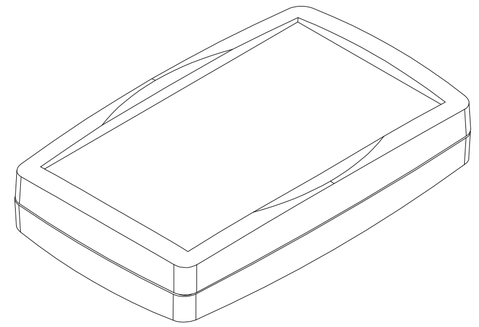

Unterteil/
Base

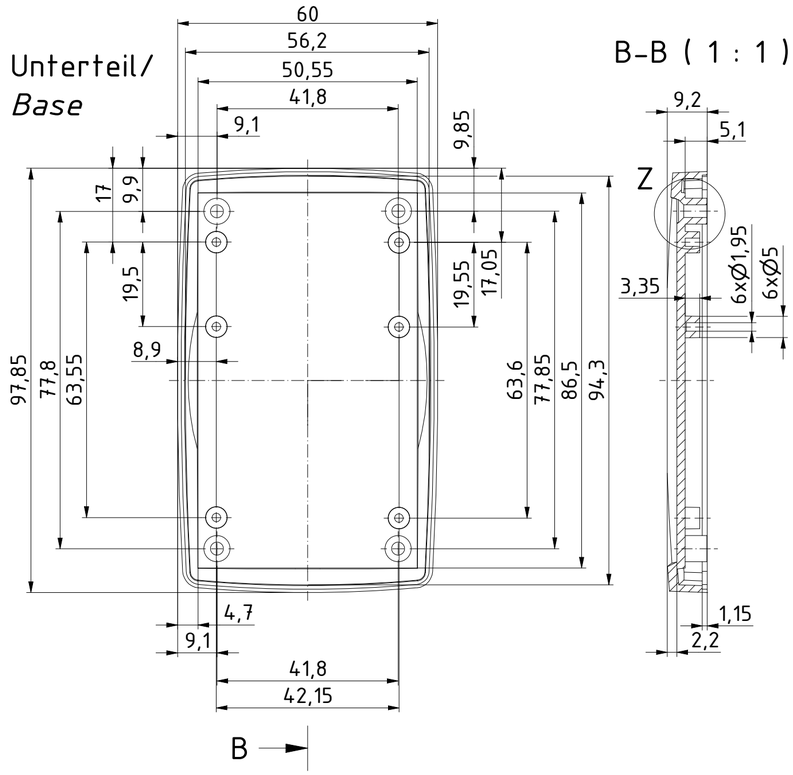

B–B (1 : 1)

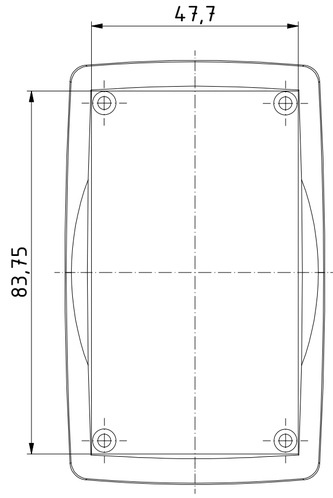

C

Oberteil/
Lid

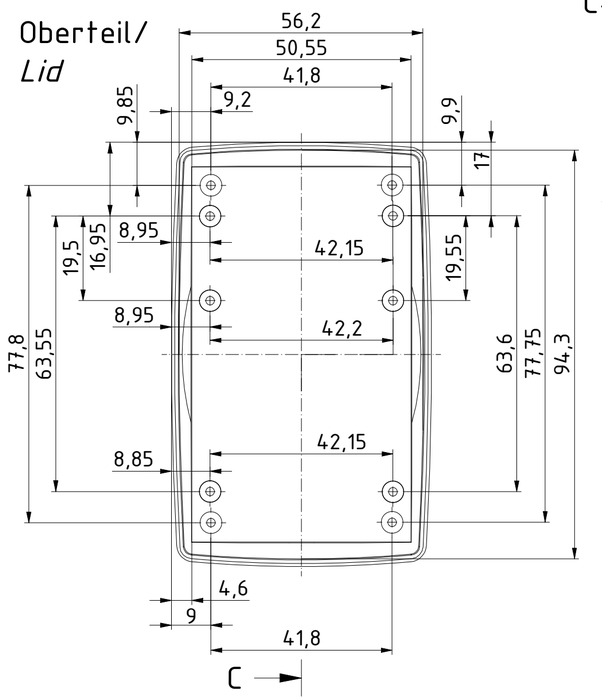

C–C (1 : 1)

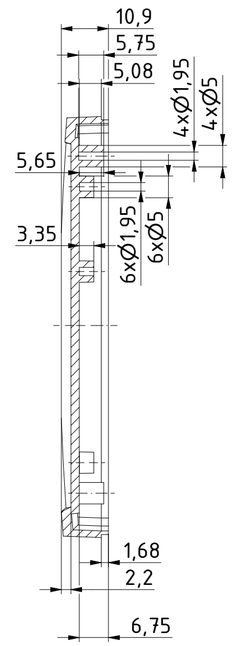

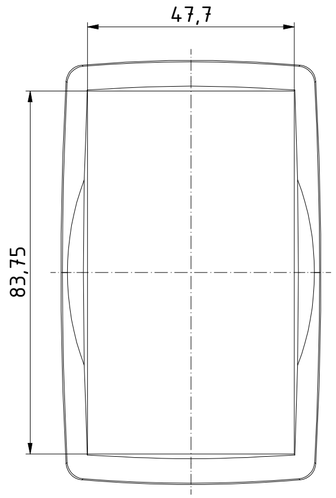

Z (2 : 1)

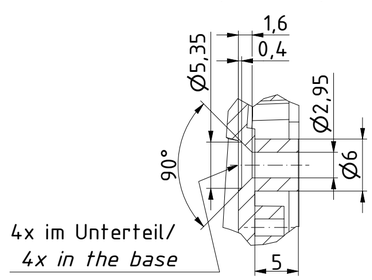

"Schutzvermerk nach DIN ISO 16016 beachten" "Please pay attention to copyright note DIN ISO 16016"

						Zeichnungs-Nr. / *Drawing-No.:*	2K 5455.055.01
					Datum/*Date*	Name/*name*	4U-100602
				Gezeichnet	16.07.2018	AR	
				Kontrolliert			Katalogzeichnung/Catalogue drawing
				Norm			
						2504247.idw	1:1 (2:1)
							A2
Status	Ä.Nr/*Alt.No*	Datum/*Date*	Name				