TECHNISCHE ZEICHNUNG

Joystick01

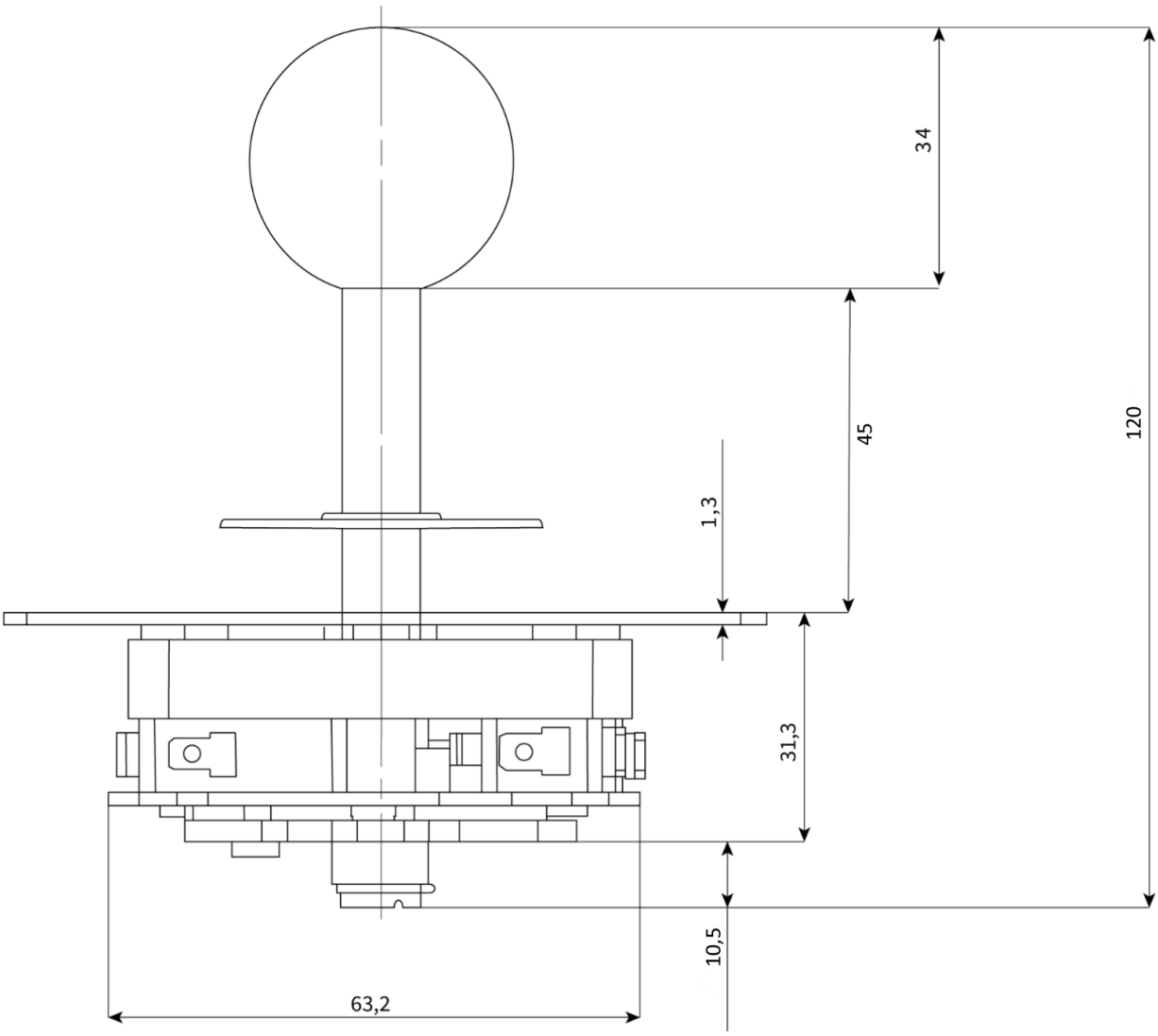

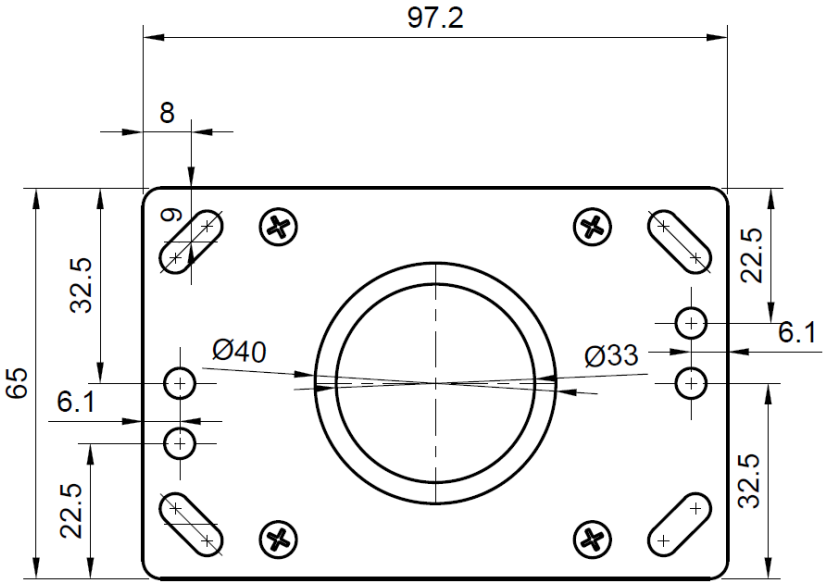

Veröffentlicht: 10.02.2021