soundmaster ®

GB

RCD 1150

Portable radio CD player
User manual

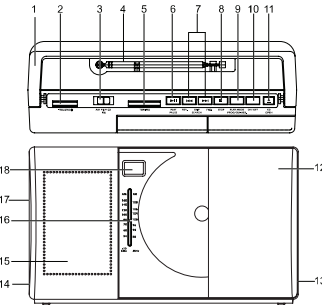

CONTROLS IDENTIFICATION

1. CARRYING HANDLE
2. VOLUME CONTROL
3. FUNCTION SWITCH (AM - FM - CD)
4. TELESCOPIC ANTENNA
5. TUNING CONTROL
6. **⏯ CD PLAY/PAUSE** BUTTON
7. **⏮ / ⏭ REV./ FWD. SKIP SEARCH** BUTTON
8. **■ CD STOP** BUTTON
9. **PLAY MODE/PROGRAM/CLOCK-ADJ.** BUTTON.
10. **ON/OFF** BUTTON
11. **⏏ CD OPEN** BUTTON
12. CD DOOR
13. BATTERY DOOR
14. AC SOCKET
15. SPEAKER
16. DIAL SCALE
17. PHONES JACK
18. LCD DISPLAY

POWER SUPPLY

This set operates on AC (230V ~ 50Hz) or DC9V ⎓ (size C / UM-2 1.5V x 6)
AC OPERATION:
Connect at the back of the unit the AC power cord provided before insert into a convenient standard AC outlet.

USING ON batteries
Open the lid of the battery compartment on the back and insert 6 PCS (size C/ UM2) batteries (not supplied), with the + and – marks correctly aligned, then close the lid. To switch from AC power supply to battery power supply, disconnect the AC cord from the AC inlet, then disconnect main unit. Battery power will be cut automatically while the cord is connected.
The batteries need to be replaced when:
The volume decreases, or sound is distorted during operation.

Notes on batteries
- Do not mix different types of batteries or old batteries with new ones.
- Never recharge the batteries, apply heat to them or take them apart.
- Battery shall not be exposed to excessive heat such as sunshine, fire or the like.
- Attention should be drawn to the environmental aspects of battery disposal.

NOTE: In order to avoid leakage, always remove the batteries when unit will not be used for a long period of time.

Before throwing any batteries away, consult your distributor who may be able to take them back for specific recycling.

TURN ON/OFF THE UNIT

Press the **ON/OFF** button to turn the unit on.
Slide the FUNCTION SWITCH (AM - FM - CD) to select the audio mode between CD and RADIO (AM-FM).
Press the **ON/OFF** button again to turn the unit OFF. "OFF " indicator will be shown on the display and then resume the current time.

TIME SETTING

1. In standby mode, press and hold the **PLAY MODE/PROGRAM/CLOCK-ADJ.** button for 2 seconds , "24H" or "12H " blinks on the display.
2. Press ⏮ or ⏭ button to select 12 or 24 hour format.
3. Press the **PLAY MODE/PROGRAM/CLOCK-ADJ.** button again, the hour digits blink. Press the ⏮ or ⏭ button to set the hour.
4. Press the **PLAY MODE/PROGRAM/CLOCK-ADJ.** again to confirm, the minute digits blink. Press the ⏮ or ⏭ button to set the minute.
5. Press **PLAY MODE/PROGRAM/CLOCK-ADJ.** again to complete time setting.

Note: ":" blinks every second when the time is counting, if 12 hours format is selected, **PM** icon is used for the afternoon time.

LISTENING TO THE RADIO

1. Slide the FUNCTION SWITCH (AM - FM - CD) to AM or FM position.
2. Select your radio station and adjust the volume level.

FM: Extend and rotate the antenna when received the signal is weak.
AM: This unit is equipped with a built-in directional ferrite antenna. Rotate the unit to get the best receiving position.

3. To stop listening to the radio, press **ON/OFF** to turn off.

VOLUME
Turn **VOLUME +/-** control to adjust the sound to comfortable level.

USING HEADPHONES (Headphones Not Included)
Connect a set of stereo headphones with 3.5mm mini plug to the phone jack on the unit. The speaker are automatically cut off when headphones are in use.
Note: To establish a safe headphones sound level: Start your volume control at a low setting. Slowly increase the sound until you can hear it comfortably and clearly, and without distortion.
Maximum output voltage ≤150 mV

To prevent possible hearing damage, do not listen at high volume levels for long periods.

LISTENING TO THE CD PLAYER

1. Slide the FUNCTION SWITCH (AM - FM - CD) to CD position,"--"is displayed.
2. Place the CD disc with label side facing up inside the CD compartment and close the CD door.
3. After a few seconds, the total number of tracks will appear on the display.
4. Press ⏯ to start playing and adjust the volume level. "▶" and track no. will appear on display.

NOTE: Use also this knob to suspend momentarily, "▶" will blink, press ⏯ once again to resume play .

5. Press ■ to stop listening to the disc .

OTHER CD PLAYER FUNCTIONS
⏮ REV./ FWD. SKIP SEARCH ⏭ :
- Press ⏭ to skip forward to the next track or repeatedly to skip several tracks.
- Press ⏮ to beginning of the track or press repeatedly to skip backward several tracks.
- Press and hold ⏮ or ⏭ to search quickly within a track.

REPEAT PLAYBACK
During the CD playback mode, A single track or the whole CD can be repeated as many times as you like.
Press **PLAY MODE/PROGRAM/CLOCK-ADJ.** once to repeat your selected track. The repeat indicator "REP" blinks.
Press **PLAY MODE/PROGRAM/CLOCK-ADJ.** twice to repeat the whole disc. The repeat indicator "REP" lights up.
Press **PLAY MODE/PROGRAM/CLOCK-ADJ.** three times to disc mixture playback. The repeat indicator "MIX" lights up.

To cancel REPEAT Playback
Press **PLAY MODE/PROGRAM/CLOCK-ADJ.** button repeatedly until the repeat indicator "REP" or "MIX" disappears from display. Repeat function is also cancelled when the CD door is opened or turning off the unit.

PROGRAM PLAYBACK
To set your own musical program when the unit is STOP state.
1. Press ■ button.
2. Press **PLAY MODE/PROGRAM/CLOCK-ADJ.** LCD shows "P01" indicator few seconds, and then "PROG" and "00" start blinking on LCD.
3. Select with ⏮ or ⏭ your desired track, then press **PLAY MODE/PROGRAM/CLOCK-ADJ.** to store your program in memory.
4. Repeat the above steps to program more tracks. A maximum of 20 tracks can be programmed in memory in a preferred order. If the memory is full, LCD shows "FU" for indicating.
5. Press ⏯ **PLAY/PAUSE** button to start playing program mode, the "PROG"& "▶"and programmed number "XX" will show on display.
6. Press ■ to stop the disc. Press again to cancel the programmed tracks, and "PROG." icon will go off, display goes back to show the total number of tracks.

IMPORTANT NOTICE
Automatic standby mode
In a concern of saving energy, when playback has reached to the end and no control is operated on the device for a period of 15 minutes, the unit will automatically switch to Standby mode. To switch the unit ON again, press the **ON/OFF** button.

MAINTENANCE

Cleaning
WARNING: Disconnect the unit from the mains supply before cleaning.
- Use a soft, dry, clean cloth. Regularly dust the vents at the back or sides.
- Using solvents, abrasive or alcohol-based products risks damaging the appliance.
- If an object or liquid enters inside the appliance, unplug it immediately and have it checked by an authorized engineer.

Notes on disc
* Do not use irregular shape CDs (example: heart-shaped, octagonal ones). It may result in malfunctions.
* Do not place more than one disc in the disc compartment.
* Do not try to open the disc compartment during playing.
* Do not touch the lens. Doing so may cause malfunction.
* If there is a scratch, dirt or fingerprints on the disc, it may cause tracking error. Before playing, clean the disc with a cleaning cloth. Wipe the disc from the center out. Don't store discs in places with high temperatures or high humidity, they can become warped. After playing, store the disc in its case.

Important Note
Before transporting the unit, remove the disc from the disc compartment.

SPECIFICATION

POWER SUPPLY: AC: 230V ~ 50 Hz, 8W
DC: 9V 1.5V ⎓ 6TYPE C / LR14 / UM2
UNIT DIMENSION: 265(W) x 157(H) x 82(D)

RADIO SECTION
FREQUENCY RANGE:
FM/FREQUENCY MODULATION: 87.5 - 108 MHz
AM/AMPLITUDE MODULATION: 540 - 1600KHz

COMPACT DISC
SECTIONOPTICAL PICKUP: 3 - BEAM LASER

CAUTION: This set uses a laser beam. To prevent any accident due to this type of beam, the set should only be opened by properly trained personnel. The unit conforms to the international safety specifications and to guidelines of the european community, and also complies with current standards concerning electrical safety and electromagnetic compatibility EMC.

MORE INFORMATION

CAUTION: To reduce the risk of electric shock, do not open the device, there is no part inside for the user. Refer all servicing to qualified personnel.

The lightning with the arrow symbol in the triangle is a warning sign alerting the user to "dangerous voltage" inside the unit.

The exclamation point in the triangle is a warning sign alerting the user of important instructions accompanying the product.

IMPORTANT
- The Marking plate is located at the back of the device
- Make sure to have a minimum distance of 5 cm around the unit for sufficient ventilation.
- Ensure that the ventilation openings is not covered with items such as newspapers, tablecloths, curtains, etc.
- Do not place naked flame sources, such as lighted candles on the apparatus.
- Do not expose this appliance to dripping or splashing water.
- Do not place objects filled with liquids, such as glass, vase on the device.
- Use the apparatus only in moderate climates.
- Do not throw batteries into fire! Respect the environment when disposing of used batteries.
- Batteries should not be exposed to excessive heat such as sunshine, fire or other similar heat source.
- This appliance shall not be exposed to dripping or splashing water and that no object filled with liquids such as vases shall be placed on the apparatus.
- Under the influence of fast transient and / or electrostatic electric phenomenon , the product may malfunction and the user must perform a power reset of the device.
- To be completely disconnected the power input, the mains plug of apparatus shall be disconnected from the mains.
- The mains plug of apparatus should not be obstructed OR should be easily accessed during intended use.

If in the future, you need to get rid of this product, please note that Waste electrical products should not be disposed of with household waste. Recycling facilities exist. Check with your municipality or ask your dealer for advice. (Directive for Waste Electrical and Electronic Equipment)

CE

FR

RCD 1150

RADIO/LECTEUR CD PORTABLE

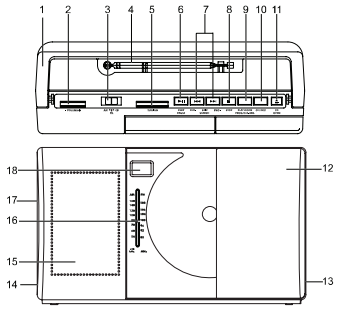

DESCRIPTION DE L'APPAREIL

1. POIGNEE DE TRANSPORT
2. REGLAGE DU VOLUME
3. BOUTON FONCTIONS (AM - FM - CD)
4. ANTENNE TELESCOPIQUE
5. MOLETTE DE RECHERCHE DES STATIONS
6. **⏯ PLAY/PAUSE** (TOUCHE LECTURE/PAUSE CD)
7. **⏮ / ⏭ REV./ FWD. SKIP SEARCH** (Piste précédente/suivante)
8. **■ STOP** (TOUCHE ARRET CD)
9. **PLAY MODE/PROGRAM/CLOCK-ADJ.** (MODE LECTURE/PROGRAMME/REGLAGE HORLOGE)
10. **ON/OFF** (MARCHE/ARRET)
11. **⏏ CD OPEN** (TOUCHE OUVERTURE DU COUVERCLE DU COMPARTIMENT DE CD)
12. COUVERCLE COMPARTIMENT DE CD
13. COUVERCLE DU COMPARTIMENT DE PILES
14. PRISE AC
15. HAUT-PARLEUR
16. POINTEUR DES STATIONS RADIOPHONIQUES
17. PHONES (PRISE CASQUE)
18. AFFICHAGE LCD

ALIMENTATION

Cet appareil fonctionne sur secteur (230 V ~ 50 Hz) ou sur piles 9V CC ⎓ (taille C / UM-2 1.5V x 6)
Fonctionnement sur secteur
Connectez le cordon d'alimentation secteur fourni à l'entrée alimentation AC~ située à l'arrière de l'appareil avant de brancher l'autre extrémité (fiche) dans une prise secteur.

FONCTIONNEMENT SUR PILES
Ouvrez le compartiment pour piles situé à l'arrière de l'appareil et insérez-y 6 piles de type C/ UM2 (non fournies), en respectant le schéma de polarité indiqué à l'intérieur du compartiment. Refermez ensuite le compartiment. Pour passer de l'alimentation secteur à l'alimentation sur piles, débranchez le câble d' alimentation secteur de la prise murale. Lorsque l'appareil est connecté à l'alimentation secteur, les piles ne sont pas utilisées.
Remplacement des piles
Les piles doivent être remplacées lorsque le volume diminue ou le son est déformépendant le fonctionnement de l'appareil.

Remarques relatives aux piles
* Ne mélangez pas des piles de différents types ou des piles usagées et nouvelles.
* Ne rechargez, ne chauffez et ne démontez jamais les piles.
* Les piles ne peuvent pas être exposées à des sources de chaleur excessive, comme la lumière du soleil, le feu, etc.
* Veillez au respect de l'environnement lorsque vous vous débarrassez des piles usagées.

REMARQUE: Pour éviter tout écoulement, retirez toujours les piles de l'appareil lorsque celui-ci n'estpas utilisé pendant une période prolongée.

Avant de jeter les piles, consultez votre revendeur car celui-ci peut les reprendre pourles recycler.

MISE EN MARCHE/ARRÊT DE L'APPAREIL

Appuyez sur le bouton **ON/OFF** pour allumer l'appareil.
Faites glisser le commutateur de fonction (AM - FM - CD) pour sélectionner le mode audio entre CD et radio (AM-FM).
Appuyez de nouveau sur le bouton **ON/OFF** pour éteindre l'appareil. "OFF" indicateur sera affiché sur l'écran, puis reprendre l'heure actuelle.

RÉGLAGE DE L'HEURE

1. En mode veille, maintenez enfoncée la touche **PLAY MODE/PROGRAM/CLOCK-ADJ.** pendant 2 secondes, « 24H » ou « 12H » clignote sur l'écran.
2. Appuyez sur ⏮ ou ⏭ pour sélectionner le format d'heure 12 ou 24 heures.
3. Rappuyez sur **PLAY MODE/PROGRAM/CLOCK-ADJ.**, les heures clignotent. Appuyez sur ⏮ ou ⏭ pour régler les heures.
4. Rappuyez sur **PLAY MODE/PROGRAM/CLOCK-ADJ.** pour confirmer, les minutes clignotent. Appuyez sur ⏮ ou ⏭ pour régler les minutes.
5. Rappuyez sur **PLAY MODE/PROGRAM/CLOCK-ADJ.** pour terminer le réglage de l'heure.

Remarque: « : » clignote une fois par seconde quand l'heure tourne. Si le format 12 heures est sélectionné, l'icône **PM** indique l'après-midi.

ECOUTER LA RADIO

1. Mettez le sélecteur de fonction (AM - FM - CD) sur AM ou FM.
2. Sélectionnez une station de radio et réglez le volume à votre convenance.

FM: Déployez l'antenne si le signal reçu est faible.
AM: Cet appareil est équipé d'une antenne directionnelle en ferrite. Orientez l'appareil pour obtenir la meilleure qualité de réception des signaux.

3. Pour éteindre la radio, appuyez sur **ON/OFF** .

VOLUME
Réglez la molette du **VOLUME +/-** à votre convenance.

UTILISATION DES ÉCOUTEURS (non fournis)
Branchez des écouteurs stéréo avec une fiche mini-jack de 3,5 mm sur la prise casque de l'appareil. Le haut-parleur se désactive automatiquement lorsque des écouteurs sont branchés.
Remarque: Pour établir un niveau sonore sûr avec vos écouteurs: Commencez avec un volume bas. Montez progressivement le son jusqu'à ce que le niveau soit confortable et sans distorsion.
Tension de sortie maximale ≤150 mV

Afin de réduire les risques de lésions auditives, n'écoutez pas de la musique à un volume élevé pendant longtemps.

ECOUTER UN CD

1. Mettez le sélecteur de fonction (AM - FM - CD) sur CD et « -- » s'affiche.
2. Insérez le CD, face imprimée vers le haut, dans son compartiment et refermez la porte.
3. Au bout de quelques secondes, Le nombre total de plages s'affiche.
4. Appuyez sur la touche ⏯ pour lancer la lecture du CD puis réglez le volume à votre convenance. Numéro de piste XX et "▶" s affiche à l'écran.

REMARQUE: Utilisez également cette touche pour suspendre momentanément la lecture du CD. "▶" clignote. Appuyez de nouveau sur la touche ⏯ pour reprendre la lecture.

5. Appuyez sur la touche ■ pour arrêter la lecture du disque.

AUTRES FONCTIONS DU LECTEUR CD
⏮ Piste précédente/suivante **⏭**.
- Appuyez une fois sur ⏭ pour passer au titre suivant ou à plusieurs reprises pour sauter plusieurs titres.
- Appuyez sur ⏮ pour revenir au début du titre ou à plusieurs reprises pour revenir en arrière et sauter plusieurs titres.
- Appuyez en continu sur les touches ⏮ ou ⏭ pour avancer ou revenir en arrière dans un titre.

LECTURE RÉPÉTÉE
Pendant le mode de lecture de CD, Il est possible de répéter une piste de CD autant de fois que vous le voulez.
Rappuyez une fois sur **PLAY MODE/PROGRAM/CLOCK-ADJ.** pour répéter la piste que vous avez sélectionnée. "L'indicateur de répétition « REP » clignote.
Appuyez deux fois sur **PLAY MODE/PROGRAM/CLOCK-ADJ.** pour répéter tout le disque. L'indicateur de répétition « REP » s'allume.
Appuyez trois fois sur **PLAY MODE/PROGRAM/CLOCK-ADJ.** pour lire aléatoirement un disque. L'indicateur de répétition « MIX » s'allume.

Pour désactiver la fonction RÉPÉTITION
Appuyez successivement sur **PLAY MODE/PROGRAM/CLOCK-ADJ.** jusqu'à ce que l'indicateur du mode répétition « REP » ou « MIX » disparaisse de l'écran. Cette fonction répétition s'annule automatiquement à l'ouverture de la porte du CD ou à la mise en arrêt de l'appareil.

LECTURE PROGRAMMEE
Programmez vos pistes quand l'appareil est à l'ARRÊT.
1. Appuyez sur la touche ■.
2. Appuyez sur **PLAY MODE / PROGRAM / CLOCK-ADJ.** Écran LCD affiche "P01" indicateurs quelques secondes, puis "PROG" et "00" commence à clignoter sur l'écran LCD.
3. Avec ⏮ ou ⏭, sélectionnez une piste voulue, appuyez ensuite sur **PLAY MODE/ PROGRAM/CLOCK-ADJ.** pour mémoriser la piste.
4. Répétez les étapes ci-dessus pour programmer d'autres pistes. Un maximum de 20 pistes peuvent être programmées, en mémoire dans l'ordre que vous préférez. Si la mémoire est pleine, l'écran affichera « FU » pour indiquer.
5. Appuyez sur le bouton ⏯ **PLAY/PAUSE** pour lancer la lecture programmée, l'indicateur « PROG.» & « ▶ » et le "XX" numéro de la piste programmée s'affichent.
6. Appuyez sur ■ pour arrêter le disque, Rappuyez pour annuler les pistes programmées, puis l'indicateur « PROG.» ne s'affiche plus, le nombre de pistes total s'affiche à nouveau.

REMARQUE IMPORTANTE
Mode veille automatique
REMARQUE: Dans un soucis d'économie d'énergie, à la fin de la lecture et qu'aucune opération n'est effectuée sur l'appareil pendant une période de 15 minutes celui ci se mettra automatiquement en mode veille. Pour allumer l'unité de nouveau, appuyez sur **ON/OFF**.

MAINTENANCE

Nettoyage
ATTENTION: Déconnectez cet appareil de toute source d'alimentation avant de le nettoyer.
- Utilisez un chiffon doux, propre et sec. Dépoussiérez régulièrement les orifices de ventilation à l'arrière ou sur les côtés de l'appareil.
- L'utilisation de solvants ou de produits abrasifs ou à base d'alcool peut endommager l'appareil.
- Si un objet ou un liquide entre dans l'appareil, débranchez immédiatement ce dernier et faites-le contrôler par un ingénieur agréé.

Remarques sur les disques
* N'utilisez pas de disques de forme irrégulière (exemple: en forme de cœur, octogonaux). L'appareil pourrait présenter des dysfonctionnements.
* Ne placez pas plusieurs disques dans le compartiment.
* N'essayez pas d'ouvrir le compartiment du disque pendant la lecture.
* Ne touchez pas la lentille. Vous pourriez provoquer un dysfonctionnement.
* Si le disque est rayé, sale ou maculé de traces de doigts, l'appareil peut ne pas fonctionner. Avant la lecture, essuyez le disque avec un chiffon. Procédez du centre vers l'extérieur. Ne rangez pas les disques dans des endroits présentant des températures élevées ou une humidité importante. Ils pourraient se déformer. Après la lecture, replacez vos disques dans leur boîtier.

Remarque importante
Retirez le disque du compartiment si l'appareil doit être transporté.

CARACTÉRISTIQUES TECHNIQUES

ALIMENTATION: AC: 230 ~ 50 Hz, 8W
DC: 9V 1.5V ⎓ 6TYPE C / LR14 / UM2
DIMENSIONS DE L'APPAREIL: 265(W) x 157(H) x 82(D)

RADIO SECTION
GAMME DE FREQUENCES:
FM: 87.5 - 108 MHz
AM: 540 - 1600KHz

DISQUE COMPACT
TETE DE LECTURE LASER: LASER 3 FAISCEAUX

ATTENTION ! Cet appareil utilise un rayon laser. Afin d'éviter tout accident dû à ce type de rayons, l'appareil ne peutêtre ouvert que par un technicien qualifié. L'appareil est conforme aux normes internationales de sécurité, aux directives de la Communauté européenne, demême qu'aux normes actuelles de sécurité électrique et de compatibilité électromagnétique CEM.

CONSIGNES DE SÉCURITÉ

CAUTION RISK OF ELECTRIC SHOCK DO NOT OPEN

ATTENTION: pour réduire le risque de choc électrique, ne démontez pas l'appareil. L'appareil ne contient aucune pièce réparable par l'utilisateur. Confiez tout entretien à un technicien qualifié.

Le symbole de l'éclair terminé par une flèche à l'intérieur d'un triangle avertit l'utilisateur de la présence d'une « tension dangereuse » dans l'appareil.

Le point d'exclamation à l'intérieur d'un triangle avertit l'utilisateur de la présence d'importantes instructions dans le manuel accompagnant l'appareil.

AVERTISSEMENT: POUR PRÉVENIR TOUT RISQUE D'INCENDIE OU DE CHOC ÉLECTRIQUE, N'EXPOSEZ PAS CET APPAREIL À LA PLUIE OU À L'HUMIDITÉ.

ATTENTION: Radiations laser invisibles lorsque les dispositifs de sécurité sont ouverts ou défectueux. Évitez toute exposition aux rayons. Appareil à laser de classe 1.

ATTENTION !
- Veillez à assurer une ventilation correcte de l'appareil et ne couvrez pas les orifices de ventilation avec des objets tels que journaux, nappes, rideaux, etc.
- Ne placez aucune source de chaleur, telle qu'une bougie allumée, sur ou à proximité de l'appareil.
- Utilisez cet appareil sous un climat tempéré.
- N'exposez pas l'appareil à des éclaboussures ou à l'humidité.
- Veillez à respecter une distance minimale de 5 cm autour de votre appareil afin de permettre une ventilation suffisante.
- Ne déposez pas d'objets contenant un liquide, tels qu'un vase, sur ou à proximité de l'appareil.
- La plaque signalétique se trouve à l'arrière de cet appareil.
- La fiche d'alimentation secteur permet de débrancher l'appareil et doit rester facilement accessible. Pour couper complètement l'alimentation de l'appareil, débranchez complètement la fiche d'alimentation secteur de la prise secteur. La fiche d'alimentation secteur ne peut pas être entravée et doit être facilement accessible durant l'utilisation.
- Sous l'effet de phénomènes électrostatiques et/ou électriques transitoires, le produit peut présenter des dysfonctionnements et une réinitialisation peut s'avérer nécessaire.

Si vous souhaitez vous débarrasser de cet appareil, pensez à le recycler dans une décharge pour appareils ménagers électriques. Renseignez-vous pour connaître votre centre de recyclage le plus proche. Informez-vous auprès des autorités locales ou de votre revendeur pour de plus amples détails. (Directive sur les Déchets des équipements électriques et électroniques)

CE

ES

RCD 1150

LECTOR DE CD DE LA RADIO PORTABLE

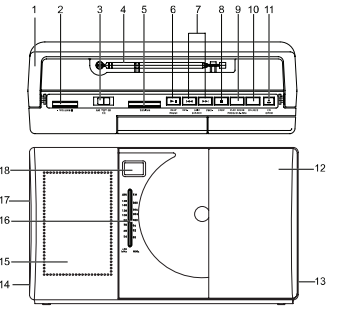

IDENTIFICACIÓN DE LOS CONTROLES

1. Mango
2. Control del volumen
3. Interruptor de función (AM - FM - CD)
4. Antena FM
5. Sintonizador de radio
6. **⏯ PLAY/PAUSE** (Reproducir/pausa CD)
7. **⏮ / ⏭ REV./ FWD. SKIP SEARCH** (Revers./Avance SALTAR BÚSQUEDA)
8. **■ STOP** (CD Parada)
9. **PLAY MODE/PROGRAM/CLOCK-ADJ.** (MODO REPROD./PROGRAMAR/ RELOJ-AJU.)
10. **ON/OFF** (ENCENDIDO/APAGADO)
11. **⏏ CD OPEN** (Apertura del CD)
12. Compartimento del disco
13. Compartimento de las pilas
14. Entrada de alimentación de red (AC ~)
15. Altavoz
16. Dial de escala
17. Phones (Auricular toma)
18. Pantalla LCD

ALIMENTACIÓN

Este aparato funciona con una tensión de 230 V ~ 50 Hz or DC 9V ⎓ (tamaño C / UM-2 1,5V x 6)
FUNCIONAMIENTO CA
Conecte el cable de alimentación a la entrada de alimentación (AC ~) situada en la parteatrasera del aparato antes de conectar el otro extremo (enchufe) a una toma de corriente.

ALIMENTACIÓN MEDIANTE PILAS
Abra el compartimento de las pilas situado en la parte posterior del aparato,introduzca 6 pilas del tipo D (no incluidas) respetando la polaridad (signos+ y -) y, a continuación, cierre el compartimento.
Para cambiar el tipo de alimentación, de CA a alimentación mediante pilas, desenchufe elcable de alimentación de la toma de pared y del aparato.
Sustitución de las pilas
Las pilas han de cambiarse cuando, durante el funcionamiento del aparato, el volumen disminuya o el sonido se deforme.

Notas relativas a las pilas
• No mezcle pilas de diferentes tipos ni pilas nuevas con pilas usadas.
• No recargue, caliente ni desmonte nunca las pilas.
• No exponga las pilas a temperaturas demasiado altas, como las producidas por la exposición al sol, al fuego, etc.
• A la hora de deshacerse de las pilas usadas, respete el medio ambiente.

NOTA: Si no va a utilizar el aparato durante un periodo de tiempo prolongado, retire las pilas paraevitar que se vierta líquido del interior de las mismas.

Antes de tirar las pilas, consulte a su proveedor: puede entregárselas para reciclarlas.

ENCENDER/APAGAR LA UNIDAD

Pulse el botón **ON / OFF** para encender la unidad.
Deslice el interruptor de función (AM-FM-CD) para seleccionar el modo de audio entre CD y radio (AM-FM).
Pulse el botón **ON / OFF** para apagar la unidad. Indicador "OFF" aparecerá en la pantalla y luego reanudar la hora actual.

CONFIGURACIÓN DE HORA

1. En el modo en espera, pulse y sostenga el botón **PLAY MODE/PROGRAM/ CLOCK-ADJ.** durante 2 segundos, en la pantalla parpadeará "24H" o "12H".
2. Pulse el botón ⏮ o ⏭ para seleccionar el formato de 12 o 24 horas.
3. Vuelva a pulsar el botón **PLAY MODE/PROGRAM/CLOCK-ADJ.**; los dígitos de la hora parpadearán. Pulse el botón ⏮ o ⏭ para fijar la hora.
4. Vuelva a pulsar el botón **PLAY MODE/PROGRAM/CLOCK-ADJ.** para confirmar; los dígitos de los minutos parpadearán. Pulse el botón ⏮ o ⏭ para fijar los minutos.
5. Vuelva a pulsar el botón **PLAY MODE/PROGRAM/CLOCK-ADJ.** para finalizar la configuración de hora.

Nota: ":" parpadeará cada segundo cuando la hora esté contando. Si se elige el formato de 12 horas, el icono **PM** se utilizará para la hora de la tarde.

ESCUCHANDO LA RADIO

1. Deslice el interruptor de función (AM-FM-CD) a la posición AM o FM.
2. Seleccione su estación de radio y ajustar el nivel de volumen.

FM: Extienda y gire la antena cuando recibió la señal es débil.
AM: Esta unidad está equipada con una antena direccional de ferrita. Gire la unidad para obtener la mejor posición de recepción.

3. Para dejar de escuchar la radio, pulse el botón **ON/OFF** para apagarlo.

VOLUMEN
Gire el control **VOLUMEN +/-** para ajustar el sonido a un nivel cómodo.

USO DE AURICULARES (Auriculares no incluidos)
Conecte un par de auriculares estéreo con minitoma de 3,5 mm a la toma de teléfono de la unidad. El altavoz se desactivará automáticamente cuando se estén utilizando los auriculares.
Nota: Para establecer un nivel de sonido de auriculares seguro, coloque el control de volumen a un punto bajo. Aumente despacio el sonido hasta que pueda escucharlo cómodamente y con claridad, y sin distorsión.
Voltaje de salida máximo ≤ 150 mV

Para evitar posibles daños en el oído, no escuche a un volumen elevado durante largos periodos.

ESCUCHAR EL CD

1. Deslice el interruptor de función (AM-FM-CD) a la posición CD. Se mostrará "--" en pantalla.
2. Coloque el disco CD con la cara impresa mirando hacia arriba dentro del compartimento para CD y después cierre la tapa de dicho compartimento.
3. Tras algunos segundos, el número total de pistas aparecerá en la pantalla.
4. Pulse ⏯ para comenzar a jugar y ajustar el nivel de volumen. icono « ▶ » y el número de la pista XX aparecerá en la pantalla.

NOTA: También puede utilizar este mando a suspender momentáneamente la pista de juego "▶" comenzará a parpadear, pulse ⏯ de nuevo para reanudar el juego.

5. Presione **STOP** ■ para dejar de escuchar el disco.

Otras funciones de CD
⏮ Revers./Avance SALTAR BÚSQUEDA ⏭:
- Prensa ⏭ para saltar a la pista siguiente o repetidamente para saltar varias pistas.
- Prensa ⏮ al principio de la pista previa orepetidamente para saltar hacia atrás varias pistas.
- Pulse y mantenga ⏮ o ⏭ buscar rápidamente dentro de una pista.

REPETIR REPRODUCCIÓN
Durante el modo de reproducción de CD, Una pista individual o todo un CD se pueden repetir tantas veces como desee.
Pulse el botón **PLAY MODE/PROGRAM/CLOCK-ADJ.** una vez para repetir la pista seleccionada. El indicador de repetición "REP" parpadeará.
Pulse el botón **PLAY MODE/PROGRAM/CLOCK-ADJ.** dos veces para repetir todo el disco. El indicador "REP" se encenderá
Pulse el botón **PLAY MODE/PROGRAM/CLOCK-ADJ.** tres veces para una reproducción combinada de discos. El indicador de repetición "MIX" se iluminará.

Para cancelar la reproducción REPETIDA
Pulse el botón **PLAY MODE/PROGRAM/CLOCK-ADJ.** repetidamente hasta que indicador " "REP" o "MIX" desaparezca de la pantalla. La función de repetición se cancelará también cuando la tapa del alojamiento de CD esté abierta o la unidad apagada.

LA REPRODUCCIÓN PROGRAMADA
Para establecer su propio programa musical cuando la unidad esté en estado de parada (STOP).
1. Pulse el botón ■.
2. Pulse **PLAY MODE / PROGRAM / CLOCK-ADJ.**, Pantalla LCD muestra "P01" pocos segundos indicadores, y luego "PROG" y "00" comenzará a parpadear en la pantalla LCD.
3. Seleccione con ⏮ o ⏭ la pista que desee; a continuación, pulse **PLAY MODE / PROGRAM / CLOCK-ADJ.** para almacenar su programa en memoria.
4. Repita los pasos anteriores para programar más pistas. Se pueden programar máximo 20 pistas en la memoria, en un orden específico. Si la memoria está llena, aparecerá en la pantalla el indicador "FU" (LLENA).
5. Pulse el botón ⏯ **PLAY/PAUSE** para comenzar a reproducir el modo programa; el icono "PROG." & "▶" y número de pista programada "XX" se mostrarán en pantalla.
6. Pulse ■ para detener el disco. Vuelva a pulsarlo para cancelar las pistas programadas y el icono "PROG." se apagará; la pantalla se encenderá mostrando el número de pistas.

AVISO IMPORTANTE
Entrada automática en el modo de espera
Nota: Con el objetivo de ahorrar energía, cuando la reproducción haya alcanzado el final y no se use ningún control en el dispositivo por un periodo de 15 minutos, la unidad pasará al modo de espera automáticamente. Para volver a encender la unidad, Pulse el botón **ON/OFF**.

MANTENIMIENTO

Limpieza
ATENCIÓN: Desconecte este aparato de toda fuente de alimentación antes de limpiarlo.
- Utilice un paño suave, limpio y seco. Limpie regularmente los orificios de ventilación de la parte trasera del aparato y de los laterales.
- El uso de disolventes o productos abrasivos o a base de alcohol puede dañar el aparato.
- Si un objeto o un líquido penetra en el aparato, desenchúfelo inmediatamente y póngase en contacto con personal técnico cualificado.

Notas relativas a los disco
* No utilice discos con formas especiales (octogonales, en forma de corazón, etc.), ya que podrían ocasionar un fallo en el funcionamiento del aparato.
* No introduzca más de un disco en el compartimento.
* No intente abrir el compartimento del disco durante la reproducción.
* No toque la lente del reproductor; si lo hace, podría producirse un fallo en el funcionamiento del aparato.
* Un disco cuya superficie esté rayada, contenga polvo o huellas puede ocasionar fallos en el funcionamiento del aparato. Antes de comenzar la reproducción, limpie el disco con un paño limpio. Para ello, frótelo desde el centro hacia los bordes. No guarde los discos en lugares con temperaturas elevadas o una humedad considerable; podrían deformarse. Una vez que haya escuchado el disco, guárdelo en su estuche.

Nota importante
Retire el disco del compartimento cuando transporte el aparato.

CARACTERÍSTICAS TÉCNICAS

ALIMENTACIÓN: AC: 230 ~ 50 Hz, 8W
DC: 9V 1.5V ⎓ 6TYPE C / LR14 / UM2
DIMENSIONES DEL: 265(W) x 157(H) x 82(D)

RADIO
GAMA DE FRECUENCIAS
FM: 87.5 - 108 MHz
AM: 540 - 1600KHz

SECCIÓ N CD
LENTE Ó PTICA: TRES RAYOS LÁSER

ATENCIÓN: Este aparato lleva incorporado un rayo láser: a fin de evitar cualquier accidente debido a este tipo derayos, el aparato solo debe ser abierto por personal cualificado.Este aparato está conforme a las normas internacionales de seguridad, a las directivas de la Comunidad Europeay asimismo, a las normas actuales de seguridad eléctrica y de compatibilidad electromagnética CEM.

INSTRUCCIONES DE SEGURIDAD

CAUTION
RISK OF ELECTRIC SHOCK
DO NOT OPEN

ATENCIÓN: Para reducir el riesgo de descarga eléctrica, no desmonte el aparato. En el interior de este aparato no existe ninguna pieza que pueda ser reparada por el usuario. Para cualquier operación de mantenimiento y reparación, póngase en contacto con personal técnico cualificado.

El símbolo del rayo con una flecha dentro de un triángulo equilátero advierte al usuario de la presencia de voltaje peligroso en el interior del aparato.

El signo de exclamación dentro de un triángulo equilátero advierte al usuario de la presencia de importantes instrucciones de funcionamiento y mantenimiento en el manual que acompaña al producto.

ADVERTENCIA: PARA PREVENIR EL RIESGO DE INCENDIO O DE DESCARGA ELÉCTRICA, NO EXPONGA ESTE APARATO A LA LLUVIA O A LA HUMEDAD.

ATENCIÓN: Radiación láser invisible en caso de apertura o fallo de los cierres de seguridad. Evite la exposición al láser. Producto láser de clase 1.

CLASS 1 LASER PRODUCT
APPAREIL À LASER DE CLASSE 1
PRODUCTO LASER DE CLASE 1
PRODUTO LASER CLASSE 1

ATENCIÓN
- Para asegurar una ventilación correcta del aparato, no cubra los orificios de ventilación con objetos tales como periódicos, manteles, cortinas, etc.
- No coloque ninguna fuente de calor, como por ejemplo una vela encendida, sobre el aparato o cerca de él.
- Utilice este aparato en lugares con climas templados.
- No exponga el aparato a salpicaduras o a la humedad.
- Deje libre alrededor del aparato una distancia mínima de 5 cm para garantizar una correcta ventilación del mismo.
- No coloque objetos que contengan líquido, como un jarrón, encima del aparato.
- La placa de identificación se encuentra en la parte posterior del aparato.
- El acceso al enchufe ha de permanecer despejado. Para cortar por completo la alimentación del aparato, desenchúfelo de la toma de corriente. Se ha de poder acceder fácilmente al enchufe durante el uso del aparato; procure que el acceso al mismo esté despejado.
- Como resultado de fenómenos electroestáticos y/o eléctricos transitorios, pueden producirse fallos en el funcionamiento del producto. En estos casos, el usuario deberá reiniciar el aparato desenchufándolo y volviéndolo a enchufar.

Si desea deshacerse de este aparato, recuerde que ha de depositarlo en un lugar destinado al reciclado de electrodomésticos. Infórmese acerca del centro de reciclaje más cercano. Consulte a las autoridades locales o a su proveedor para obtener más información al respecto. (Directiva de Residuos de Aparatos Eléctricos y Electrónicos)

CE

DE

RCD 1150
RADIO/LECTEUR CD PORTABLE

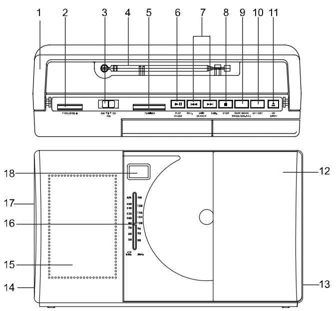

BEDIENELEMENTE

1. TRAGEGRIFF
2. LAUTSTÄRKE
3. FUNKTIONSSCHALTER (AM - FM - CD)
4. UKW-FM TELESKOPANTENNE
5. SENDEREINSTELLUNG
6. ⏯ **PLAY/PAUSE** (CD WIEDERGABE/PAUSE)
7. ⏮ / ⏭ **REV./ FWD. SKIP SEARCH** (TITELSPRUNG/-SUCHE CD)
8. ■ **STOP** (CD STOPP)
9. **PLAY MODE/PROGRAM/CLOCK-ADJ.** (WIEDERGABE MODUS/PROGRAM/UHRZEITEINSTELLUNG)
10. **ON/OFF** (EIN/AUS)
11. ⏏ **CD OPEN** (CD-FACH ÖFFNEN)
12. CD FACH
13. BATTERIEFACH
14. NETZKABELANSCHLUSS
15. LAUTSPRECHER
16. SENDERFREQUENZSKALA
17. PHONES (KOPFHÖRERANSCHLUSS)
18. LCD-ANZEIGE

STROMVERSORGUNG

Dieses Gerät funktioniert im Netzbetrieb (230 V ~ 50 Hz) oder mit Batterien DC 9V ⎓ (Größe C / UM-2 1,5 V x 6)
Funktionsweise mit Netzstrom:
Das mitgelieferte Netzkabel an die Wechselstrom-Netzkabelbuchse auf der Rückseite desGeräts anschließen, erst dann das andere Ende (Stecker) in eine Netzsteckdose stecken.

Funktionsweise mit Batterien
Das Batteriefach auf der Rückseite des Geräts öffnen und 6 Batterien (Typ C) (nicht mitgeliefert) unter Einhalten der Polungsskizze im Inneren des Batteriefachs einlegen; dann das Fach wieder schließen. Um vom Netzstrom auf Batteriestrom überzugehen, das Netzkabel von der Wandsteckdose.
Ersetzen der Batterien:
Die Batterien müssen ersetzt werden, wenn die Lautstärke des Geräts niedriger wird oderwenn der Ton sich während des Betriebs des Geräts verformt.

Hinweise zu Batterien
• Verwenden Sie keine Batterien unterschiedlichen Typs oder gebrauchte und neue Batterien gemeinsam.
• Alkalische Batterien nicht nachladen, erhitzen, auseinander nehmen.
• Batterien dürfen keinen starken Hitzequellen, wie zum Beispiel Sonnenlicht, Feuer usw. ausgesetzt werden.
• Entsorgen Sie leere Batterien umweltgerecht.
HINWEIS: Um ein Ausfließen der Batterien zu vermeiden, müssen die Batterien immer aus dem Gerätentfernt werden, wenn dieses während längerer Zeit nicht verwendet wird.

Bevor Sie die Batterien entsorgen, konsultieren Sie Ihren Händler, da dieser die Batterien zum Recyceln zurücknimmt.

GERÄT EIN- / AUSSCHALTEN

Drücken Sie die **ON/OFF** Taste, um das Gerät einzuschalten
Stellen Sie den FUNCTION Schalter (AM - FM - CD) auf den gewünschten Modi CD , RADIO (AM-FM)
Drücken Sie die **ON/OFF** Taste, um das Gerät wieder auszuschalten. „OFF" Indikator erscheint kurz im Display gefolgt von der aktuellen Uhrzeit.

UHRZEIT EINSTELLUNG

1. Halten Sie im Standby-Modus **PLAY MODE/PROGRAM/CLOCK-ADJ.** für 2 Sekunden gedrückt., "24H" oder "12H " blinkt im Display.
2. Mit der Taste ⏮ oder ⏭ 12 oder 24 Stundenformat anwählen.
3. Drücken Sie erneut die **PLAY MODE/PROGRAM/CLOCK-ADJ.** Taste, um die Stunden einzustellen. Mit der Taste ⏮ oder ⏭ die Stunden einstellen.
4. Drücken Sie erneut die **PLAY MODE/PROGRAM/CLOCK-ADJ.** Taste, um die Minuten einzustellen. Mit der Taste ⏮ oder ⏭ die Minuten einstellen.
5. Bestätigen Sie die Einstellung indem Sie die **PLAY MODE/PROGRAM/CLOCK-ADJ.** Taste drücken.

Hinweis: "**:**" blinkt einmal pro Sekunde, wenn die Uhrzeitanzeige läuft. Wenn das 12-Stunden-Format eingestellt wurde, erscheint zudem das **PM**-Symbol bei Tageszeit am Nachmittag und am Abend.

RADIOBETRIEB

1. Die Teleskopantenne für UKW vollständig ausziehen. (MW-Ferritantenne ist im Gerät eingebaut).
2. Stellen Sie den FUNCTION Schalter (AM - FM - CD) auf Pos. FM-UKW oder AM-MW.
3. Mit den TUNING Regler die Senderfrequenz und mit VOLUME Regler die Lautstärke einstellen.
4. Radiobetrieb beenden: Die Taste **ON/OFF** drücken.

VOLUME - LAUTSTÄRKE
Mit der **VOLUME +/-** Taste passen Sie die gewünschte Lautstärke an.

VERWENDEN DER KOPFHÖRERSTECKBUCHSE (KOPFHÖRER NICHT MITGELIEFERT)
Schließen Sie einen Stereokopfhörer mit einem 3,5-mm-Mini-Stecker an den Kopfhöreranschluss des Geräts. Die Lautsprecherausgabe wird automatisch unterbunden, wenn Kopfhörer angeschlossen sind.Hinweis: Zum Einstellen der Lautstärke auf einen bequemen Hörpegel beim Gebrauch von Kopfhörern, sollten Sie mit einer niedrigen Lautstärke beginnen. Steigern Sie die Lautstärke dann allmählich, bis Sie einen klaren und bequemen, unverzerrten Ton erhalten.
Maximale Ausgangsspannung ≤ 150 mV

Um mögliche Gehörschäden zu vermeiden, sollten Sie nicht über längere Zeit bei hohen Lautstärken Musik hören.

CD-BETRIEB

1. Stellen Sie den FUNCTION Schalter (AM - FM - CD) auf den CD, „-"Angezeigt.
2. Legen Sie die CD-Disc mit der bedruckten Seite nach oben in das CD-Fach ein und schließen Sie die Abdeckung.
3. Nach ein paar Sekunden wird die Gesamtzahl der Titel in der Anzeige angezeigt.
4. Taste ⏯ drücken um CD zu starten, Lautstärke mit Regler einstellen. das Symbol "▶" und titelnummer XX erscheint im Display.

Anmerkung: Drücken Sie die Taste ⏯ verwenden, um die Wiedergabe kurzfristig zu unterbrechen. Das Symbol "▶" blinkt. Um die Musik wieder normal abzuspielen, drücken Sie noch einmal diese Taste ⏯.
5. Um CD zu komplett zu stoppen, Taste ■ drücken.

WEITERE FUNKTIONEN DES CD PLAYERS
⏮ TITELSPRUNG UND SCHNELLES SUCHEN ⏭
- Drücken Sie einmal die Taste ⏭, um zum nächsten Titel zu gehen oder drücken Sie mehrere Male, um mehrere Titel zu überspringen.
- Drücken Sie einmal auf die Taste ⏮ , um zum Beginn des aktuellen Titels zurückzukehrenoder drücken Sie mehrere Male, um zu den vorherigen Titeln zurückzukehren.
- Halten Sie dieTaste ⏮ oder ⏭ gedrückt, um schnell eine Passage in einem Titel zu finden.

WIEDERGABE MODUS
Während des CD Wiedergabemodus,
Ein Titel wiederholen: Taste **PLAY MODE/PROGRAM/CLOCK-ADJ.** 1x drücken. „REP" blinkt.
Alle Titel wiederholen: Taste **PLAY MODE/PROGRAM/CLOCK-ADJ.** 2x drücken. „REP" leuchtet auf.
Zufallswiedergabe: **PLAY MODE/PROGRAM/CLOCK-ADJ.** 3x drücken. „MIX" leuchtet auf.

Abbrechen der Wiederholungsfunktion
Betätigen Sie die **PLAY MODE/PROGRAM/CLOCK-ADJ.** solange, bis die Anzeige "REPEAT" und „ MIX" erlischt. Die wiederholte Wiedergabe wird ebenfalls durch Öffnen des CD-Fachs oder durch Ausschalten des Geräts beendet.

PROGRAMMIERTES ABSPIELEN EINER CD (max. 20 Titel)
Das Gerät muss sich im CD-STOPP Modus befinden.
1. Taste ■ drücken
2. Die Taste **PLAY MODE/PROGRAM/CLOCK-ADJ.**, drücken. "P01" erscheint im Display für ein paar Sekunden und im Anschluss "PROG" und "00" beginnen zu blinken.
3. Mit Tasten ⏮ oder ⏭ den gewünschten Titel anwählen und drücken Sie „ **PLAY MODE/PROGRAM/CLOCK-ADJ.** ", um den Track zu speichern.
4. Wiederholen Sie die obigen Schritte, um weitere Titel zu programmieren. Es können maximal 20 Titel. Wenn der Speicher voll ist, erscheint die Meldung "FU" in der Anzeige.
5. Mit der Taste ⏯ **PLAY/PAUSE** die Programmwiedergabe starten. die "PROG" & "▶" und "XX" -Anzeige zeigt auf dem Display,
6. Um das Programm zu löschen, drücken Sie zwei Mal die Taste STOP ■ , die "PROG"-Symbol erlischt, geht Anzeige wieder auf die Gesamtzahl der Tracks zeigen.

WICHTIGER HINWEIS
Automatischer Bereitschaftsbetrieb
HINWEIS: Aus Energiespargründen aktiviert das Gerät automatisch den Standby-Modus, wenn das Ende der Wiedergabe erreicht und 15 minuten lang keine Eingabe am Gerät erfolgt. Um das Gerät wieder einzuschalten, Taste **ON/OFF** drücken.

WARTUNG

Reinigung
ACHTUNG: Entfernen Sie alle Geräte von den vorhandenen Stromquellen, bevor Sie das Gerät reinigen.
• Verwenden Sie ein weiches, trockenes und sauberes Tuch. Entfernen Sie regelmäßig den Staub von den Lüftungsöffnungen hinten und an den Seiten.
• Die Verwendung von Lösungsmitteln, scharfen Reinigungsmitteln oder alkoholhaltigen Reinigungsmitteln kann das Gerät beschädigen.
• Wenn ein Gegenstand oder eine Flüssigkeit in das Gerät gelangt, ziehen Sie sofort den Netzstecker und lassen Sie das Gerät von einem zugelassenen Fachmann prüfen.

HINWEISE ZU DEN DISKS
* Verwenden Sie keine CDs mit speziellen Formen (achteckige, herzförmige CDs...), die Störungen des Gerätes hervorrufen könnten.
* Legen Sie nicht mehr als eine Disk in das CD-Fach ein.
* Versuchen Sie nicht, das CD-Fach während der Wiedergabe zu öffnen.
* Berühren Sie nicht die Linse, denn dadurch könnten Störungen des Gerätes hervorgerufen werden.
* Eine CD, die Kratzer, Staub oder Fingerspuren aufweist, kann Störungen verursachen. Nach dem Abspielen, reinigen Sie die CD mit einem Tuch. Reinigen Sie die CD immer von innen nach außen. Räumen Sie CDs nicht an zu heißen oder nassen Stellen auf, damit sie nicht verformt werden. Räumen Sie Ihre CDs nach dem Abspielen in der zugehörigen Hülle auf.

Wichtiger Hinweis
Vor dem Transport des Geräts die eventuell vorhandene Disc herausnehmen.

TECHNISCHE DATEN

STROMVERSORGUNG: AC: 230 ~ 50 Hz, 8W
DC: 9V 1.5V ⎓ 6TYPE C / LR14 / UM2
AUSMAßE DES GERÄTES: 265(W) x 157(H) x 82(D)

RADIO
UKW-Frequenz: 87.5 - 108 MHz
MW-Frequenz: 540 - 1600KHz

COMPACT DISC
OPTISCHER SENSOR: SENSOR MIT DREI LASERBÜNDELN

ACHTUNG! Dieses Gerät funktioniert mit einem Laserstrahl. Um einen Unfall mit dieser Art von Strahl zuvermeiden, darf das Gerät nur von einem qualifizierten Techniker geöffnet werden. Das Gerät entspricht den internationalen Sicherheitsnormen, den Richtlinien der Europäischen Union sowie deneinschlägigen Normen für Sicherheit und elektromagnetische Verträglichkeit (EMV).

SICHERHEITSANWEISUNGEN

CAUTION
RISK OF ELECTRIC SHOCK
DO NOT OPEN

ACHTUNG: Um Elektroschockgefahr zu vermeiden, dürfen Sie dieses Gerät nicht demontieren. Das Gerät enthält keine Teile, die der Benutzer selbst reparieren kann. Vertrauen Sie die Instandhaltung des Geräts einem Fachmann an.

Das in einem Pfeil endende Blitzsymbol innerhalb eines Dreiecks weist den Benutzer auf die Gegenwart einer „gefährlichen Spannung" im Gerät hin.

Das Ausrufezeichen im Inneren eines Dreiecks weist den Benutzer auf wichtige Anweisungen hin, die sich in dem das Gerät begleitenden Handbuch befinden.

WARNUNG: UM BRAND- UND ELEKTROSCHOCKGEFAHR VORZUBEUGEN, DÜRFEN SIE DIESES GERÄT WEDER REGEN NOCH FEUCHTIGKEIT AUSSETZEN.

ACHTUNG: Beim Umgehen der Sicherheitsvorrichtungen oder wenn diese defekt sind, kann aus dem Gerät unsichtbare Laserstrahlung austreten. Vermeiden Sie jede Exposition mit dem Laserstrahl. Lasergerät der Klasse 1.

CLASS 1 LASER PRODUCT
APPAREIL À LASER DE CLASSE 1
PRODUCTO LASER DE CLASE 1
PRODUTO LASER CLASSE 1

ACHTUNG
- Stellen Sie eine ausreichende Belüftung des Geräts sicher und behindern Sie die Belüftungsöffnungen nicht mit Gegenständen wie z. B. Zeitungen, Tischdecken, Vorhängen, usw.
- Stellen Sie keine Wärmequelle wie eine angezündete Kerze auf oder in der Nähe des Geräts ab.
- Verwenden Sie dieses Gerät in klimatisch gemäßigter Umgebung.
- Setzen Sie das Gerät niemals Wasserspritzern oder Feuchtigkeit aus.
- Achten Sie auf einen Mindestabstand von 5 cm zu Ihrem Gerät, um eine ausreichende Belüftung zu gewährleisten.
- Stellen Sie kein mit Wasser gefülltes Gefäß, wie z. B. Vasen, in der Nähe des Geräts ab.
- Das Typenschild befindet sich auf der Rückseite des Geräts.
- Mit dem Netzstecker kann das Gerät vom Netz getrennt werden, er muss daher leicht zugänglich sein. Um das Gerät vollständig vom Netz zu trennen, trennen Sie den Netzstecker komplett von der Netzsteckdose. Der Netzstecker darf nicht behindert werden und muss während der Verwendung leicht zugänglich sein.
- Unter der Einwirkung von elektrostatischen und/oder elektrischen Phänomen kann das Produkt Fehlfunktionen aufweisen. Ein Zurücksetzen auf die Werkseinstellungen kann sich als notwendig erweisen.
- Eine zu hohe Lautstärke kann zu einem Gehörverlust führen.

Wenn Sie dieses Gerät entsorgen möchten, denken Sie daran, es bei einer Sammelstelle für elektrische Haushaltsgeräte zu entsorgen. Erkundigen Sie sich nach Ihrer nächstgelegenen Wertstoffsammelstelle. Für detaillierte Informationen wenden Sie sich an die örtlichen Behörden oder an Ihren Händler. (Richtlinie über elektrische und elektronische Abfallgeräte).

CE

NL

RCD 1150
DRAAGBARE RADIO CD-SPELER

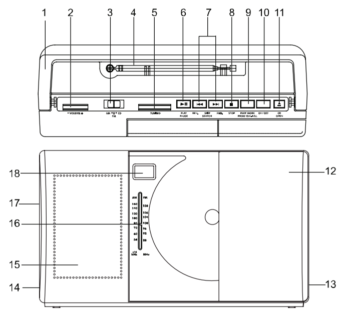

BESCHRIJVING VAN HET TOESTEL

1. DRAAGHENDEL
2. VOLUMEREGELAAR
3. FUNCTIE-SCHAKELAAR (AM - FM - CD)
4. TELESCOPISCHE ANTENNE
5. AFSTEMREGELAAR
6. ⏯ **PLAY/PAUSE** (CD AFSPELEN/PAUZE-TOETS)
7. ⏮ / ⏭ **REV./ FWD. SKIP SEARCH** (Track terug / vooruit)
8. ■ **STOP** (CD STOPPEN-TOETS)
9. **PLAYMODE/PROGRAM/CLOCK-ADJ.** (AFSPEELMODUS/PROGRAMMEREN/KLOK-INSTELLEN.)
10. **ON/OFF** (AAN/UIT)
11. ⏏ **CD OPEN** (CD DEUR OPENEN-TOETS)
12. CD-DEUR
13. BATTERIJKLEP
14. NETSPANNINGAANSLUITING
15. LUIDSPREKER
16. AFSTEMSCHAAL
17. PHONES (HOOFDTELEFOONAANSLUITING)
18. LCD-SCHERM

STROOMVOORZIENING

Dit toestel werkt op netspanning (230 V ~ 50 Hz) of op batterijen DC 9V ⎓ (maat C / UM-2 1,5V x 6)
Werking op netspanning:
Sluit de bijgeleverde netvoedingskabel aan op de voedingsingang AC ~ aan de achterkant van het toestel voor u het andere uiteinde (stekker) aansluit op het stopcontact.

Werking op batterijen
Open het compartiment voor batterijen aan de achterkant van het toestel en plaats 6 batterijen van het type C (niet bijgeleverd) volgens het polariteitsschema aan de binnenkant van het compartiment. Sluit het vervolgens weer. Om van net voeding over te gaan op batterijen, koppel de netvoedingskabel los van het stopcontact en de CD-speler.
De batterij vervangen:
De batterijen moeten worden vervangen wanneer het volume afneemt of het geluid vervormtwanneer het toestel speelt..

Opmerking met betrekking tot de batterijen
• Gebruik geen batterijen van verschillende types of nieuwe en gebruikte batterijen tegelijkertijd.
• Herlaad, verwarm of demonteer de batterijen nooit.
• De batterijen mogen niet worden blootgesteld aan hittebronnen zoals zonlicht, vuur, enz.
• Gelieve het milieu te respecteren wanneer u gebruikte batterijen weggooit.
OPMERKIN: Om te voorkomen dat de batterijen uitlopen, haal ze steeds uit het toestel wanneer ditlange tijd niet gebruikt wordt.

Raadpleeg voor u batterijen weggooit uw verkoper om te zien of hij ze terugneemt omze te recycleren.

HET APPARAAT AAN/ UITZETTEN

Druk op de **ON / OFF**-knop om het apparaat aan te zetten.
Schuif de FUNCTIE-schakelaar (AM-FM-CD) op de audio-modus tussen CD en radio (AM-FM) te selecteren.
Druk nogmaals op de **ON / OFF**-knop om het apparaat uit te schakelen. "OFF" indicator zal op het display worden weergegeven en hervat dan de huidige tijd.

INSTELLEN VAN DE TIJD

1. Houd in de standby-modus de knop **PLAY MODE/PROGRAM/CLOCK-ADJ.** 2 seconden ingedrukt , "24H" of "12H " knippert nu op het scherm.
2. Druk op de ⏮ of ⏭ knop om 12 of 24 uurs weergave te kiezen.
3. Druk nogmaals op de **PLAY MODE/PROGRAM/CLOCK-ADJ.** knop, de uurweergave cijfers knipperen nu. Druk op de ⏮ of ⏭ knop om het uur in te stellen.
4. Druk nogmaals op de **PLAY MODE/PROGRAM/CLOCK-ADJ.** knop om te bevestigen. De minutenweergave cijfers knipperen nu. Druk op de ⏮ of ⏭ knop om de minuten in te stellen.
5. Druk nogmaals op de **PLAY MODE/PROGRAM/CLOCK-ADJ.** knop om het instellen van de tijd af te ronden.

Opmerking: "**:**" knippert elke seconde wanneer de tijd loopt, bij een 12-uurs instelling wordt de **PM** aanduiding gebruikt voor de middagtijd.

NAAR DE RADIO LUISTEREN

1. Zet de FUNCTIE-schakelaar (AM-FM-CD) in de AM of FM stand.
2. Selecteer uw radiostation en pas het volumeniveau aan.
FM: Trek de antenne uit en draai het wanneer het ontvangst van het signaal zwak is.
AM: Dit apparaat is uitgerust met een ingebouwde directionele ferrietantenne. Draai het toestel om de beste ontvangstpositie te krijgen.
3. Om met het luisteren naar de radio te stoppen, druk op de **ON/OFF** knop om de radio uit te zetten.

VOLUME
Draai de **VOLUME +/-** regelaar om het geluid op een aangenaam niveau in te stellen.

GEBRUIK VAN EEN HOOFDTELEFOON (Hoofdtelefoon niet mee geleverd)
Sluit een stereo hoofdtelefoon met een 3,5mm mini jackplug aan op de hoofdtelefoonaansluiting van het apparaat. De speaker wordt automatisch uitgeschakeld wanneer de hoofdtelefoon gebruikt wordt.
Let op: Om het geluidsniveau van de hoofdtelefoon veilig te houden begint u met het volume op een lage stand. Zet het geluid langzaam harder tot het voor u aangenaam is en u het geluid duidelijk en zonder vervorming kunt horen.
Maximale uitgangsspanning ≤150 mV

Luister niet voor lange perioden op hoog volume om mogelijke gehoorschade te voorkomen.

LUISTEREN NAAR DE CD-SPELER

1. Zet de FUNCTIE-schakelaar (AM-FM-CD) op de CD stand. Er wordt nu "--" getoond.
2. Plaats de CD disc met het label naar boven in het CD-compartiment en sluit de CD-deur.
3. Na een paar seconden wordt het totaal aantal tracks op het display getoond.
4. Druk op " ⏯ " om het afspelen te starten en pas het volumeniveau aan. " ▶ " en tracknummer zal op de display verschijnen.

OPMERKING: Gebruik ook deze toets om de afspelende track tijdelijk te pauzeren en " PLAY ▶ " zal knipperen. Druk nogmaals op " ⏯ " om het afspelen te hervatten.
5. Druk op " ■ " om met het luisteren naar de disc te stoppen.

OVERIGE CD-SPELERFUNCTIES
⏮ Track terug / vooruit ⏭:
- Druk op " ⏭ " om vooruit naar de volgende track te springen of druk herhaaldelijk om meerdere tracks over te slaan.
- Druk op " ⏮ " om naar het begin van de track te springen of druk herhaaldelijk om meerdere tracks achteruit over te slaan.
- Druk op en houd " ⏮ " of " ⏭ " ingedrukt om snel binnen een track te zoeken.

HERHALEN
Tijdens het afspelen van een CD-modus, U kunt een enkel nummer of de gehele CD zo vaak als u wilt herhalen.
Druk eenmaal op de knop **PLAY MODE/PROGRAM/CLOCK-ADJ.** om de geselecteerde track te herhalen. De herhaalindicator "REP" knippert.
Druk tweemaal op de knop **PLAY MODE/PROGRAM/CLOCK-ADJ.** om de gehele CD te herhalen. De herhaalindicator "REP" licht op.
Druk driemaal op de knop **PLAY MODE/PROGRAM/CLOCK-ADJ.** om de tracks te mixen. De herhaalindicator "MIX" gaat branden.

Om het HERHALEN te stoppen
Druk herhaaldelijk op de knop **PLAY MODE/PROGRAM/CLOCK-ADJ.** tot "REP" of "MIX" van het display verdwijnt. De herhaalfunctie wordt ook geannuleerd wanneer de CD-deur wordt geopend of het apparaat wordt uitgeschakeld.

GEPROGRAMMEERD AFSPELEN
Om uw eigen muziekprogramma te programmeren wanneer het apparaat op STOP staat.
1. Druk op ■ te drukken.
2. Druk op **PLAY MODE / PROGRAM / CLOCK-ADJ.**, LCD-scherm "P01" indicator enkele seconden, en dan "PROG" en "00" begint te knipperen op het LCD.
3. Selecteer de gewenste track met ⏮ of ⏭ en druk dan op **PLAY MODE/PROGRAM/CLOCK-ADJ.** om het programma op te slaan in het geheugen. Doe dit zo vaak als nodig is.
4. Herhaal de bovenstaande stappen om meer tracks te programmeren. Er kunnen bij het gebruik van een CD maximaal 20 tracks worden geprogrammeerd in een gewenste volgorde. Als het geheugen vol is, dan zal het scherm dit aangegeven met de melding "FU".
5. Druk op de ⏯ **PLAY/PAUSE** toets om het programma af te spelen, "PROG." & "▶" en het geprogrammeerde tracknummer " XX " worden op het display getoond.
6. Druk op ■ om het afspelen te stoppen. Druk nogmaals om de geprogrammeerde tracks te wissen en de "PROG." indicatie zal uitgaan, het display zal weer het totale aantal tracks weergeven.

BELANGRIJKE OPMERKING
Automatische standbymodus
Opmerking: Om energie te besparen zal het apparaat automatisch naar de standbymodus schakelen wanneer het afspelen het eindpunt heeft bereikt of het volume is ingesteld op een zeer laag niveau en het apparaat niet wordt gebruikt voor een periode van 15 minuten. U kunt de wekkerradio opnieuw inschakelen door de druk op de **ON/OFF**-knop.

ONDERHOUD

OPGEPAST: Koppel het toestel los van elke voedingsbron vooraleer het schoon te maken.
- Gebruik een propere, zachte, droge doek. Stof de verluchtingsopeningen aan de achterzijde of zijkanten van het toestel regelmatig af.
- Het gebruik van solventen of bijtende middelen op basis van alcohol kan het toestel beschadigen.
- Als een object of een vloeistof in het toestel loopt, koppel het dan meteen los en laat het nakijken door een gekwalificeerd technieker.

Opmerkingen ivm disks
* Gebruik geen disks met een speciale vorm (achthoek, hartvorm, enz.) die het toestel slecht zou doen werken.
* Plaats maar 1 disk in het compartiment.
* Open het compartiment niet tijdens de weergave.
* Raak de lens niet aan om disfunctie van het toestel te vermijden.
* Een disk met krassen, stof of vingerafdrukken kan slecht werken. Gebruik een zachte, droge doek om de disk schoon te maken, vooraleer de disk weer te geven. Doe dit van het midden uit naar de zijkanten toe. Plaats de disks nooit bloot aan vochtigheid of extreme temperaturen om ze niet te vervormen. Plaats uw disks na de weergave opnieuw in hun doosjes.

Belangrijke opmerking
Haal de disk uit het compartiment als het toestel vervoerd moet worden.

TECHNISCHE KENMERKEN

VOEDING: AC: 230 ~ 50 Hz, 8W
DC: 9V 1.5V ⎓ 6TYPE C / LR14 / UM2
AFMETINGEN VAN HET TOESTEL: 265(W) x 157(H) x 82(D)

RADIO
FREQUENTIEBEREIK:
FM / FREQUENTIEMODULATIE: 87.5 - 108 MHz
AM / AMPLITUDEMODULATIE: 540 - 1600KHz

COMPACT DISKOPTISCHE SENSOR:
SENSOR MET DRIE LASERSTRALEN

LET OP! Dit toestel maakt gebruik van een laserstraal. Om ongevallen te wijten aan dit type van stralen tevoorkomen, mag het toestel alleen door een bevoegd technicus worden geopend.Het toestel voldoet aan de internationale veiligheidsnormen, de richtlijnen van de Europese Gemeenschap en degeldende normen inzake elektrische veiligheid en elektromagnetische compatibiliteit (EMC).

VEILIGHEIDSINSTRUCTIES

CAUTION
RISK OF ELECTRIC SHOCK
DO NOT OPEN

OPGEPAST: Om het risico op elektrische schokken te vermijden, mag u het toestel niet demonteren. Het toestel bevat geen enkel onderdeel dat door de gebruiker zelf kan gerepareerd worden. Contacteer altijd een gekwalificeerde technieker indien een reparatie nodig is.

Het symbool van een zwarte driehoek met daarin een witte bliksemschicht eindigend in een driehoek, waarschuwt de gebruiker dat er een gevaarlijke spanning aanwezig is in het toestel

Het bovenstaande symbool (zwarte driehoek met daarin een wit uitroepingsteken) waarschuwt de gebruiker dat er belangrijke gebruiksaanwijzingen in verband met het gebruik en het onderhoud ter beschikking zijn in de bijgeleverde handleiding.

WAARSCHUWING: STEL HET TOESTEL NIET BLOOT AAN VOCHT OF REGEN OM HET RISICO OP BRAND OF ELEKTRISCHE SCHOKKEN TE VERMIJDEN.

OPGEPAST: Onzichtbare laserstralen wanneer het veiligheidsmechanisme open of stuk is. Vermijd blootstelling aan stralen product van laserklasse 1.

CLASS 1 LASER PRODUCT
APPAREIL À LASER DE CLASSE 1
PRODUCTO LASER DE CLASE 1
PRODUTO LASER CLASSE 1

OPGELET
- Zorg voor een juiste ventilatie van het toestel en bedek de ventilatie-openingen niet met voorwerpen zoals dagbladen, tafellakens, gordijnen, enz.
- Plaats geen warmtebron, zoals een brandende kaars, op of in de buurt van het toestel.
- Gebruik dit toestel bij een gematigd klimaat.
- Stel het toestel niet bloot aan waterspatten of vochtigheid.
- Zorg voor een afstand van minimum 5 cm rondom uw toestel voor voldoende ventilatie.
- Plaats geen voorwerpen met vloeistof, zoals een vaas, op of in de buurt van het toestel.
- Het kenmerkenplaatje bevindt zich aan de achterkant van het toestel.
- Met de netspanningsstekker kan het toestel uitgetrokken worden, deze moet dus gemakkelijk toeganklijk blijven. Om de voeding van het toestel volledig te onderbreken dient u de voedingsstekker helemaal uit het stopcontact te trekken. De netspanningsstekker mag niet verhinderd worden en moet gemakkelijk toegankelijk zijn tijdens gebruik.
- Onder invloed van tijdelijke elektrostatische en/of elektrische verschijnselen kan het product storingen ondervinden en kan een heropstart nodig blijken.

Indien u dit toestel in de toekomst wilt weggooien, denk er dan aan om het te recycleren via een inzamelpunt voor elektrische huishoudapparaten. Informeer naar het dichtstbijzijnde recyclagecentrum. Voor meer informatie wendt u zich tot de lokale overheden of uw verdeler (richtlijn met betrekking tot Afval afkomstig van elektrische en elektronische apparaten).

CE

RD-509N IB SOUN 001 REV3.indd 2
2015/6/1 10:24:36