Gehäuseoberteil mit Unterteil verschraubt

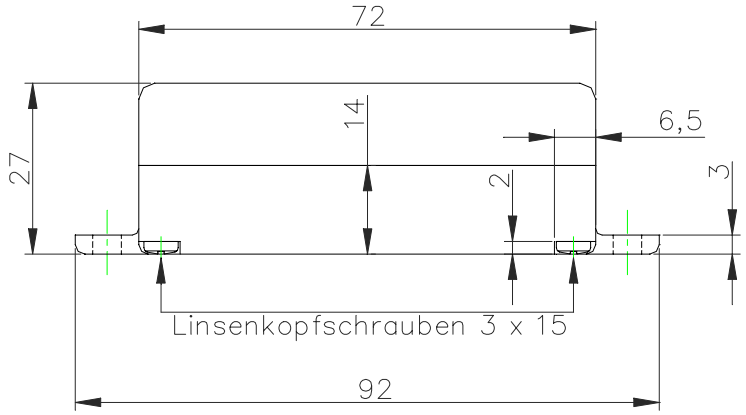

Gehäuseoberteil

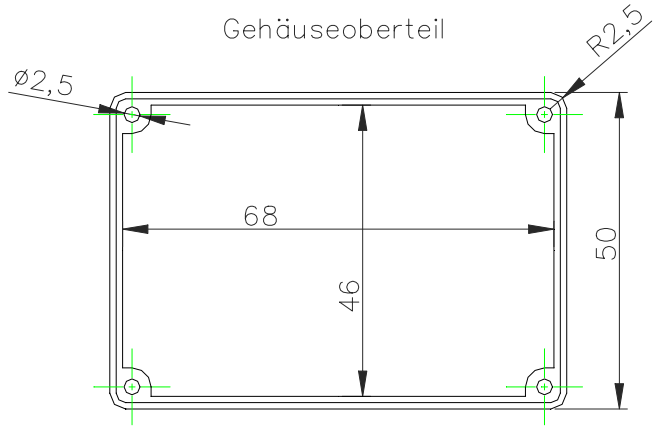

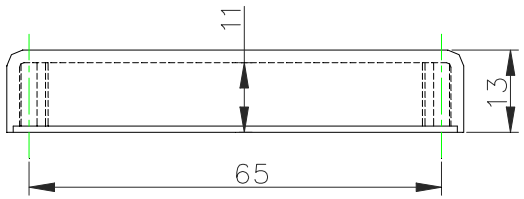

Y = rough surface= VDI "36"= Ra (ym):6,3 Rt (ym) : 37µm

Gehäuseunterteil

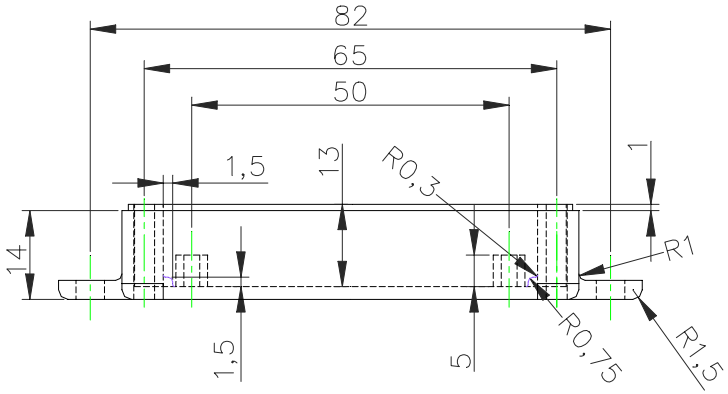

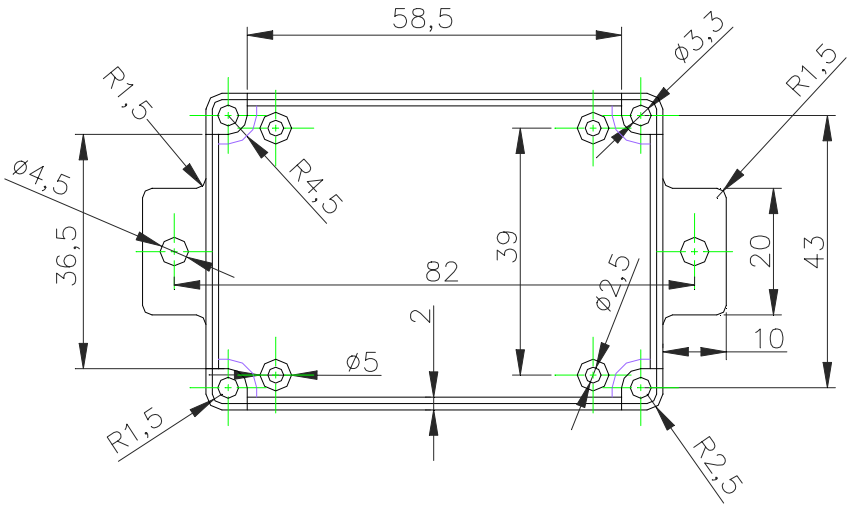

Gehäuseunterteil und Oberteil schwarz mit Befestigungslaschen
und innenliegenden Befestigungsmöglichkeiten für Platinen.

|Verwendungsbereich| G023 Gehäuse mit Befestigungslaschen				|Zul. Abw.|		|Oberfl.| Y	Maßstab 1:1	|Gewicht|
							|Werkstoff, Halbzeug| |Rohteil-Nr| |Modell- oder Gesenk-Nr|	Thermoplast	
					Datum	Name	KUNSTSTOFF-GEHÄUSE		
				Bearb.	21.02.12	M.SIMON			
				Gepr.					
				Norm					
							G023-N		Blatt 1 von 1
1.	1mm L-Kante	21.02.12	SIM						Blätter
Zust.	Änderung	Datum	Name	KEMO-Electronic GmbH			Ersatz für: G023 vom 01.04.05	Ersatz durch:	